倒车灯(1) SD926-1

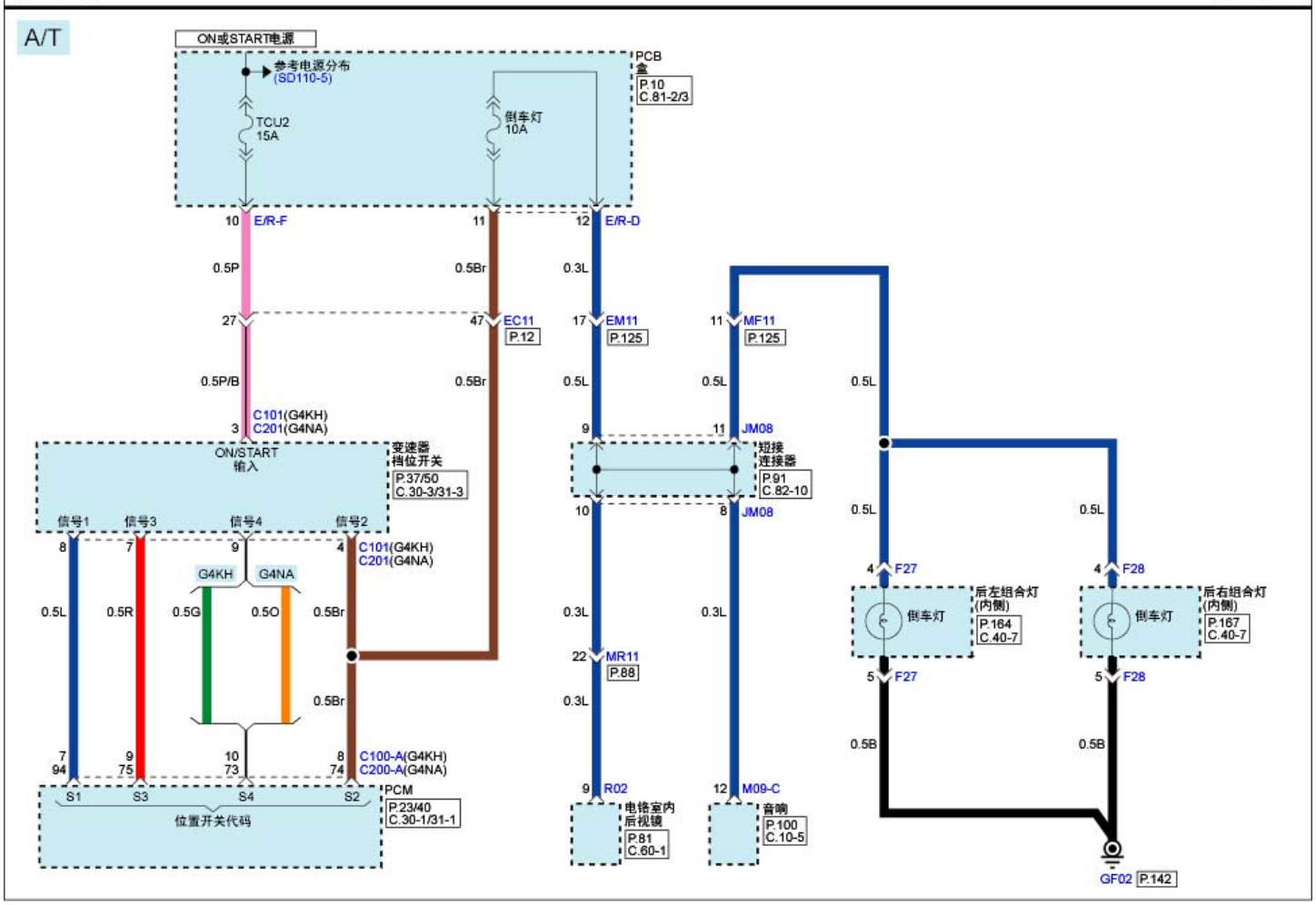
A/T
ON或START电源
参考电源分布
(SD110-5)
TCU2
15A
倒车灯
10A
PCB
盒
P.10
C.81-2/3
10 E/R-F
11
12 E/R-D
0.5P
0.5Br
0.3L
27
47 EC11
P.12
17 EM11
P.125
11 MF11
P.125
0.5P/B
0.5Br
0.5L
0.5L
0.5L
3 C101(G4KH)
C201(G4NA)
9
11 JM08
ON/START
输入
变速器
挡位开关
P.37/50
C.30-3/31-3
短接
连接器
P.91
C.82-10
信号1
信号3
信号4
信号2
10
8 JM08
0.5L
0.5L
8
7
9
4 C101(G4KH)
C201(G4NA)
G4KH
G4NA
4 F27
4 F28
0.5L
0.5R
0.5G
0.5O
0.5Br
0.3L
0.3L
后左组合灯
(内侧)
P.164
C.40-7
倒车灯
倒车灯
后右组合灯
(内侧)
P.167
C.40-7
22 MR11
P.88
5 F27
5 F28
0.5Br
0.3L
0.5B
0.5B
7
94
9
75
10
73
8
74 C100-A(G4KH)
C200-A(G4NA)
S1
S3
S4
S2
PCM
P.23/40
C.30-1/31-1
位置开关代码
9 R02
12 M09-C
电铬室内
后视镜
P.81
C.60-1
音响
P.100
C.10-5
GF02 P.142